FPMA-D550DVBLACK NEOMOUNTS MONITORARM

SPECIFICATIES

ALGEMEEN

Min. beeldformaat*	10 inch
Max. beeldformaat*	32 inch
Min. draagvermogen	0 kg (per scherm)
Max. draagvermogen	6 kg (per scherm)
Schermen	2
VESA minimaal	75x75 mm
VESA maximaal	100x100 mm
Bureaumontage	Doorvoer Klem

FUNCTIONALITEIT

Type	Kantelen Roteren Zwenken
Hoogteverstelling	88 cm
Kantelen (graden)	90°
Zwenken (graden)	180°
Draaipunten	1
Roteren (graden)	360°
Hoogte	98,8 cm
Verstellingstype	Manueel

INFORMATIE

Kleur	Zwart
Hoofdmateriaal	Staal
Garantie	5 jaar
EAN code	8717371447090

*NB. De vermelde inch-maten zijn slechts een indicatie, gecombineerd met het gewicht en de VESA-maten. Het maximale gewicht en de VESA-maat zijn absolute beperkingen voor de producten en dienen niet te worden overschreden.

Neomounts FPMA-D550DVBLACK is een monitorarm voor 2 flat screens t/m 32" - Zwart

Met de Neomounts FPMA-D550DVBLACK monitorarm bevestigt u twee flatscreens aan het bureau via een bureauklem of bladdoorvoer.

Door gebruik te maken van een monitorarm profiteert u optimaal van de mogelijkheden van uw monitor. De monitorarm is eenvoudig in hoogte te verstellen. Tevens kunt u het scherm kantelen, zwenken en roteren. Hierdoor creëert u de ideale ergonomische werkhouding. Dit verkleint de kans op nek- en rugklachten. Kabels zijn netjes weg te werken aan de onderzijde van de horizontale arm.

De FPMA-D550DVBLACK heeft 1 draaipunt en is geschikt voor 2 schermen t/m 32". Het draagvermogen van de arm is 6 kg per scherm. Dit product is geschikt voor schermen met een VESA gatenpatroon van 75x75 mm of 100x100 mm. Heeft u een afwijkend (groter) gatenpatroon, dan kunt u dit oplossen met een van onze VESA verloopplaten.

Installatiemateriaal wordt meegeleverd.

FPMA-D550DVBLACK NEOMOUNTS MONITORARM

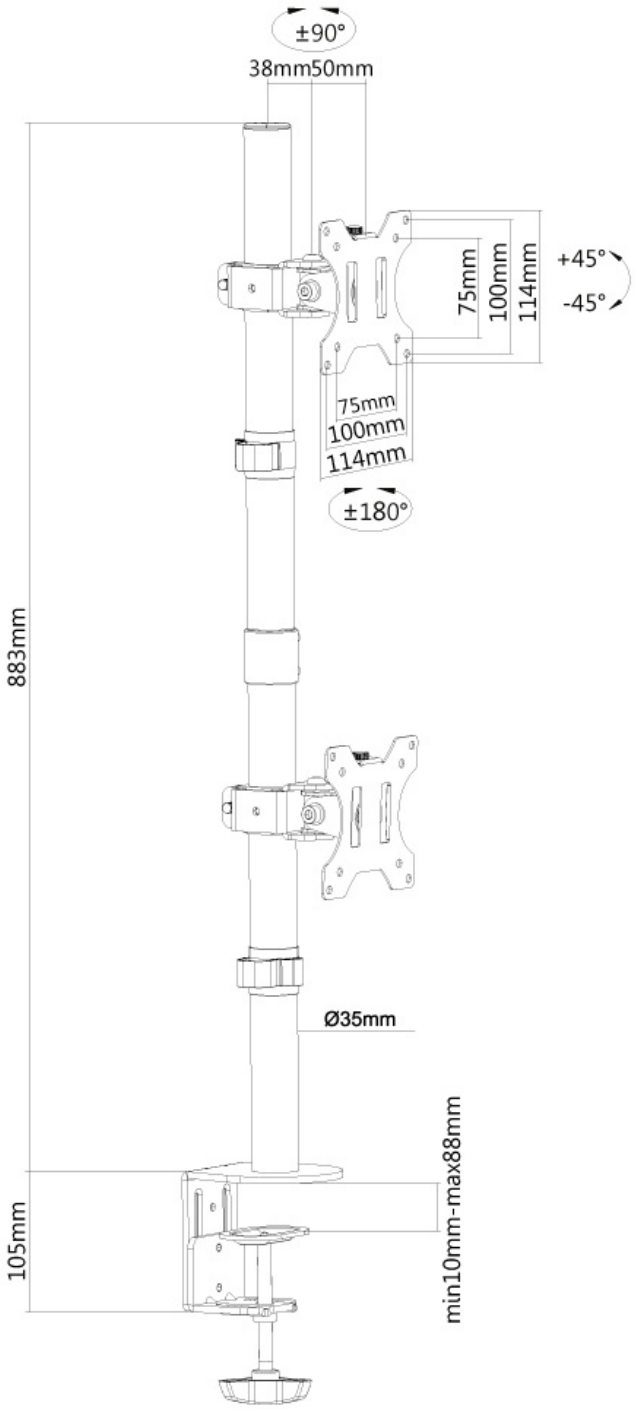

Neomounts