FPMA-WP300BLACK

NEOMOUNTS TV-PAALSTEUN

SPECIFICATIES

ALGEMEEN

Min. beeldformaat*	10 inch
Max. beeldformaat*	30 inch
Min. draagvermogen	0 kg (per scherm)
Max. draagvermogen	10 kg (per scherm)
Schermen	1
VESA minimaal	75x75 mm
VESA maximaal	100x100 mm

FUNCTIONALITEIT

Type	Full motion Kantelen Roteren Zwenken
Breedteverstelling	3-5 cm
Diepteverstelling	43 cm
Kantelen (graden)	180°
Zwenken (graden)	180°
Roteren (graden)	360°
Verstellingstype	Geen

INFORMATIE

Kleur	Zwart
Hoofdmateriaal	Staal
Garantie	5 jaar
EAN code	8717371447076

*NB. De vermelde inch-maten zijn slechts een indicatie, gecombineerd met het gewicht en de VESA-maten. Het maximale gewicht en de VESA-maat zijn absolute beperkingen voor de producten en dienen niet te worden overschreden.

Neomounts FPMA-WP300BLACK is een kantel- en zwenkbare paalsteun voor LCD/LED/TFT scherm t/m 30" (76 cm).

Met deze Neomounts paalsteun, FPMA-WP300BLACK, bevestigt u een LCD/LED/TFT scherm aan een paal.

Door gebruik te maken van een paalsteun profiteert u optimaal van de mogelijkheden van uw scherm. De paalsteun is eenvoudig te verstellen. Tevens kunt u het scherm kantelen, zwenken en roteren. Hierdoor creëert u de ideale kijkhoek. Dit verkleint de kans op nek- en rugklachten. Kabels zijn netjes weg te werken. Deze steun is geschikt voor diameters van 30 tot 50 mm.

De FPMA-WP300BLACK heeft 3 draaipunten en is geschikt voor schermen t/m 30" (76 cm). Het draagvermogen van de arm is 10 kg. Dit product is geschikt voor schermen met een VESA gatenpatroon van 75x75 mm of 100x100 mm. Heeft u een afwijkend (groter) gatenpatroon, dan kunt u dit oplossen met een van onze VESA verloopplaten.

FPMA-WP300BLACK NEOMOUNTS TV-PAALSTEUN

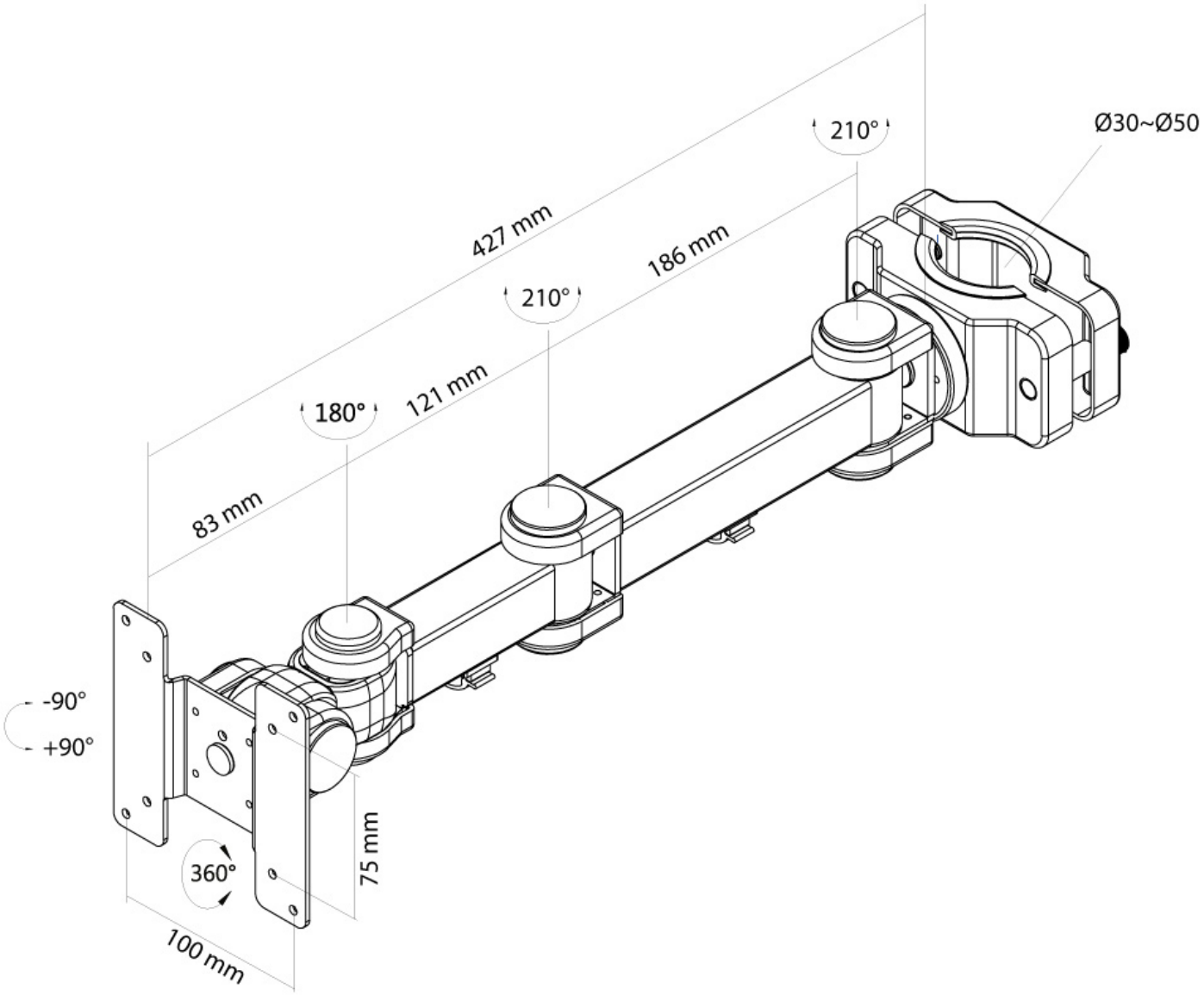

Neomounts